emk24.ru
+7 499 112 33 41
m.24@emk.bz

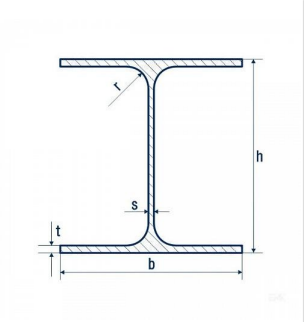

Балка HD 400x216

S275J0 / 1.0143, S275J2 / 1.0145, S355J0 / 1.0553, S355J2 / 1.0577, S275NL / 1.0491, S355NL / 1.0546, S275ML / 1.8819, S355ML / 1.8834, S235JR / 1.0038, HISTAR 460

Характристика	Значение
Вес 1 м (кг)	216
Вид балки	HD
Высота прямой части стенки d, (мм)	290
Высота, h (мм)	375
Длина, l (м)	12,1
Площадь сечения, A (см2)	275,5
Радиус внутреннего закругления, r1 (мм)	15
Размер	400x216
Сортировка на сайте	220
Способ изготовления	Горячекатаная
Толщина полки, t (мм)	27,7
Толщина стенки, s (мм)	17,3
Ширина, b (мм)	394

Стальная горячекатаная колонная балка - - (beam hd) с параллельными гранями полок, высотой - мм и шириной - мм применяется для изготовления металлоконструкций.

Размеры балки - - - толщина стенки - мм, толщина полки - мм, площадь сечения - мм, высота прямой части стенки -, радиус внутреннего закругления -, вес одного метра балки - кг.

Допуски - - регламентирует стандарт EN 10024, размеры балки - стандарт EN 10365, требования к поверхности - EN 10163-3, класс C.

Мы поставляем горячекатаный колонный двутавр - - из углеродистых сталей:

- S235JR / 1.0038, S275J0 / 1.0143, S355J2 / 1.0577 по EN 10025;
- S355G1 / 1.8814, S355G4+M / 1.8803+M, S355G11+M / 1.8806+M, S355G12+M / 1.8809+M, S460G3+M, S460G4+M по EN 10083, EN 10225;
- 16Mo3 / 1.5415 по EN 10028.

Комплексные поставки
Сервисные услуги
Контроль качества
Персональный менеджер проекта
«Точно в срок» (Just In Time)
Полный пакет документов