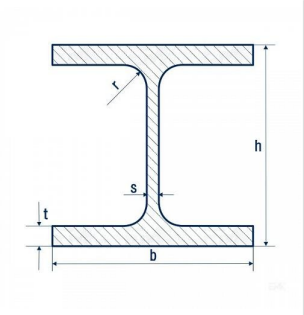

Балка нержавеющая HEA 450 (IPB l)

1.4301 / 304, 1.4307 / 304L, 1.4541 / 321, 1.4401 / 316, 1.4404 / 316L, 1.4571 / 316Ti

Характристика	Значение
Вес 1 м (кг)	137,4
Вид балки	HEA (IPB l)
Высота, h (мм)	440
Длина, l (м)	6
Площадь сечения, A (см2)	172
Радиус внутреннего закругления, r1 (мм)	2
Размер	450
Сортировка на сайте	160
Способ изготовления	Сварка лазером
Стандарт	DIN 1025-3 / EN 10034
Толщина полки, t (мм)	21
Толщина стенки, s (мм)	11,5
Ширина, b (мм)	300

Балка HEA (High Eaves Beam) -, также известная как (IPB l) в европейской классификации, относится к фасонному прокату и представляет собой тип широкополочной двутавровой балки. Эти балки имеют относительно широкие полки и небольшую высоту в сравнении с их шириной, что делает их подходящими для использования в конструкциях, требующих высокой несущей способности при ограниченной высоте сечения.

Балки HEA - применяются в строительстве для выполнения следующих функций:

- несущие элементы: профили используют в качестве основных несущих элементов, обеспечивающих поддержку и стабильность конструкции;

- распределение нагрузок: эффективно и равномерно распределяют действующие нагрузки на конструкцию;
- дополнительная устойчивость: балки используют в сильно нагруженных конструкциях для максимальной устойчивости к динамическим и статическим нагрузкам.

Основное отличие двутавровой балки HEA от других типов двутавров, например, HEB или HEM, заключается в соотношении ширины полок к высоте балки. У балок HEA полки шире по отношению к высоте, что придает им большую несущую способность и устойчивость к изгибу при меньшем весе по сравнению с более "высокими" двутаврами.

Свойства нержавеющих двутавровых балок HEA -:

- высокая стойкость к коррозии, что особенно важно для конструкций, эксплуатируемых в агрессивных средах;
- устойчивость к химически агрессивным и окислительным средам, хлоридам;
- прочность, устойчивость к изгибающим и ударным нагрузкам;
- гигиеничность, высокое качество поверхности, внешний вид;
- хорошая свариваемость, устойчивость к растрескиванию;
- широкий температурный диапазон эксплуатации.

Применение двутавровых балок HEA (IPB I) из нержавейки актуально для:

- строительства, архитектуры, дизайна экстерьера;
- машино-, станкостроения, мостостроения;
- пищевой, фармацевтической отрасли;
- нефтегазовой, химической, энергетической отрасли;
- металлургии, морского и прибрежного строительства, ЖКХ и пр.

Устанавливает требования к размерам нержавеющих балок HEA, материалам изготовления, испытаниям, допускам и маркировке стандарт -.

Размеры двутавровой балки HEA: толщина полки - - мм, толщина стенки - - мм, высота балки - - мм, вес двутавровой балки - - кг.

Купить балку двутавровую нержавеющую HEA IPB I - можно в нашей компании по телефону или через удобную форму быстрого онлайн заказа. Стоимость балок тавровых и двутавровых нержавеющих можно запросить письмом на почту или в чате с консультантами.

Комплексные поставки
Сервисные услуги
Контроль качества
Персональный менеджер проекта
«Точно в срок» (Just In Time)
Полный пакет документов