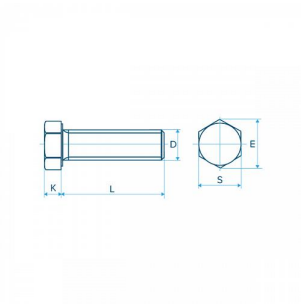

Болт M33x195 EN ISO 4017

25CrMo4 / 1.7218, 42CrMo4 / 1.7225, 21CrMoV5-7 / 1.7709, C45E / 1.1191, cl. 8.8, cl. 8.8, zinc plated, cl. 8.8, hot dip galv., cl. 10.9, cl. 12.9, cl. 8.8, zinc flake, cl. 10.9, zinc flake, cl. 12.9, zinc flake, cl. 5.6

Характристика	Значение
Вес 1 шт (кг)	1,48
Высота головки, k (мм)	21
Высота под головкой, c (мм)	0,2-0,8
Диаметр описанной окружности, e (мм)	55,37
Длина, l (мм)	195
Материал	Черный
Номинальный размер, d	M33
Радиус скругления, r (мм)	1
Размер под ключ, s (мм)	50
Сбег резьбы, a (мм)	10,5
Сортировка на сайте	3700
Стандарт	EN ISO 4017
Тип крепежа	Болт шестигранный
Шаг резьбы, p (мм)	3,5

Болт -x- представляет собой метиз с полной резьбой и шестигранной головкой под гаечный ключ. Данный вид болтов используется для соединения различных деталей и элементов между собой или их закрепления на несущей конструкции. Форма головки обеспечивает быстрое закручивание метиза, а в паре и шайбой – надежную фиксацию и исключение саморазвинчивания.

Требования к шестигранным болтам с резьбой до головки регламентирует европейский стандарт EN 4017, эквивалентный международному ISO 4017 и немецкому DIN 933. В соответствии со спецификацией болты производятся двух классов точности с крупной метрической резьбой от M1,6 до M64:

- от M1,6 до M24 – класса точности A;
- более M24 – класса точности B.

Болты EN ISO 4017 производятся методом штамповки, позволяющим получить изделия высокой прочности с качественной поверхностью. Для повышения стойкости к коррозии метизы покрываются цинковым или другим защитным покрытием.

Шестигранные болты с полной резьбой широко применяются в гражданском и промышленном строительстве, машиностроении и производстве различного оборудования, приборо- и станкостроении, электронике, мебельном производстве и пр.

Болт размера - имеет длину - мм, размер под ключ – - мм, диаметр описанной окружности – - мм, шаг и сбег резьбы – - и - мм соответственно, высоту головки - мм, высоту под головкой – - мм, радиус скругления – - мм. Вес болта составляет - кг.

ЕМК поставляет шестигранные болты EN ISO 4017 и стали марок: cl. 8.8, cl. 8.8, zinc plated, cl. 8.8, zinc flake, cl. 8.8, hot dip galv., cl. 10.9, cl. 10.9, zinc flake, cl. 12.9, cl. 12.9, zinc flake, cl. 5.6. hot dip galv., cl. 5 hot dip galv.

Комплексные поставки
Сервисные услуги
Контроль качества
Персональный менеджер проекта
«Точно в срок» (Just In Time)
Полный пакет документов