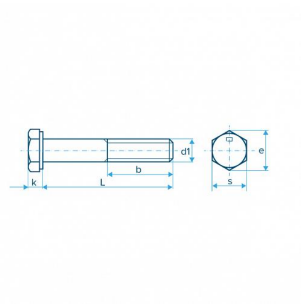

Болт M39x160 EN ISO 4014

25CrMo4 / 1.7218, 42CrMo4 / 1.7225, 21CrMoV5-7 / 1.7709, cl. 8.8, cl. 8.8, zinc plated, cl. 8.8, hot dip galv., cl. 10.9, cl. 12.9, cl. 8.8, zinc flake, cl. 10.9, zinc flake, cl. 12.9, zinc flake

Характристика	Значение
Вес 1 шт (кг)	1,83
Высота головки, k (мм)	25
Высота под головкой, c (мм)	0,3-1
Диаметр описанной окружности, e (мм)	66,44
Длина резьбы, b (мм)	84-103
Длина, l (мм)	160
Материал	Черный
Номинальный размер, d	M39
Радиус скругления, r (мм)	1
Размер под ключ, s (мм)	60
Сортировка на сайте	3070
Стандарт	EN ISO 4014
Тип крепежа	Болт шестигранный
Шаг резьбы, p (мм)	4

Шестигранный болт -x- с неполной резьбой (hexagon head bolt) представляет собой цилиндрический стержень с головкой в форме шестиугольника. Широко используется в машиностроении, на производстве оборудования, в строительстве. Особенным спросом пользуется на газопроводах, нефтепроводах, в гидравлических системах. Регламентируется крепежное изделие стандартом -.

Шестигранная головка делает элемент hex bolt - удобным для монтажа, а также уменьшает усилия, необходимые при затяжке. Резьба является

метрической и имеет шаг - мм.

Размеры стального болта -: диаметр описанной окружности – - мм, длина – - мм, длина резьбы – - мм, высота под готовкой – - мм, вес 1 штуки – - кг.

Крепежные изделия EN ISO 4014 изготавливаются из качественной стали разной прочности, что обуславливает их износостойкость, устойчивость к различного рода нагрузкам.

Болт шестигранный - используется в паре с метрической гайкой. Резьба должна совпадать по размеру шага.

В каталоге компании ЕМК можно выбрать и купить болты -х- с шестигранной головкой по европейскому стандарту EN ISO 4014 класса А и В из марок стали:

cl. 8.8, cl. 8.8, zinc plated, cl. 8.8, zinc flake, cl. 8.8, hot dip galv., cl. 10.9, cl. 10.9, zinc flake , cl. 12.9, cl. 12.9, zinc flake, 42CrMo4 / 1.7225, 21CrMoV5-7 / 1.7709.

Комплексные поставки
Сервисные услуги
Контроль качества
Персональный менеджер проекта
«Точно в срок» (Just In Time)
Полный пакет документов