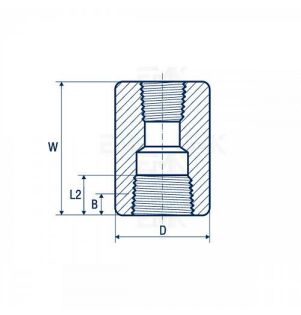

Муфта переходная резьбовая 2 1/2"x1" CL3000 NPT-F ASME B16.11

A105, A350 Gr. LF2 CL 1, A182 Gr. F5, A182 Gr. F9, A182 Gr. F11 CL 2, A182 Gr. F22, A182 Gr. F91

Характристика	Значение
Вес 1 шт (кг)	2,07
Вид фитинга	Муфта переходная
Материал	Черный
Наружный диаметр, D (мм)	92
Номинальное давление, Class	3000
Номинальный диаметр, DN	65
Номинальный диаметр, DN2	25
Номинальный размер, NPS (inch)	2 1/2"
Номинальный размер, NPS2 (inch)	1"
Размер	2 1/2"x1"
Расстояние от края до края, W (мм)	92
Сортировка на сайте	420
Способ присоединения	THRD - резьбовое
Стандарт	ASME B16.11

Стальная - - (full) – фитинг с резьбовым соединением, номинальным диаметром - мм и наружным диаметром - мм применяется для изменения диаметра трубопровода.

Размеры муфты переходной - - номинальный размер -; вес одной - - кг.

Регламентируется - - стандартом ASME B16.11.

Нами поставляется стальная - - из углеродистых сталей:

A105 , A350 Gr. LF2 CL 1 , A182 Gr. F5 , A182 Gr. F9 , A182 Gr. F11 CL 2 , A182 Gr. F22 , A182 Gr. F91.

Комплексные поставки
Сервисные услуги
Контроль качества
Персональный менеджер проекта
«Точно в срок» (Just In Time)
Полный пакет документов