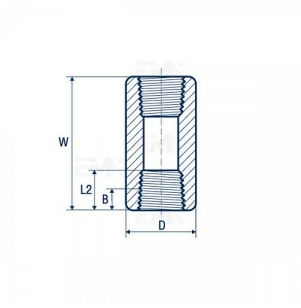

Муфта резьбовая 1/8" CL3000 NPT-F ASME B16.11

A105, A350 Gr. LF2 CL 1, A350 Gr. LF3, A182 Gr. F5, A182 Gr. F9, A182 Gr. F11 CL 2, A182 Gr. F22, A182 Gr. F91

Характристика	Значение
Вес 1 шт (кг)	0,05
Вид фитинга	Муфта
Длина резьбы трубы (min), B (мм)	6,4
Длина резьбы фитинга (min), L2 (мм)	6,7
Материал	Черный
Наружный диаметр, D (мм)	16
Номинальное давление, Class	3000
Номинальный диаметр, DN	6
Номинальный размер, NPS (inch)	1/8"
Расстояние от края до края, W (мм)	32
Сортировка на сайте	10
Способ присоединения	THRD - резьбовое
Стандарт	ASME B16.11

Европейская металлургическая компания - крупнейший поставщик черного и нержавеющего металлопроката по стандартам ASTM, EN, MSS, ASME, API в страны СНГ.

Многолетнее сотрудничество с более 120 европейскими заводами-производителями позволяет нам привезти любое металлоизделие как массового производства, так и по индивидуальным чертежам заказчика.

Наличие собственных складов в России и Европе позволяет нам оперативно поставлять фасонный и сортовой прокат, при этом сокращая расходы наших клиентов на логистику.

Комплексные поставки

Сервисные услуги

Контроль качества

Персональный менеджер проекта

«Точно в срок» (Just In Time)

Полный пакет документов