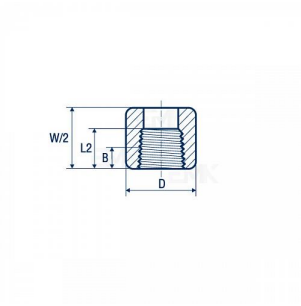

Полумуфта резьбовая 2" CL3000 NPT-F ASME B16.11

A105, A350 Gr. LF2 CL 1, A182 Gr. F5, A182 Gr. F9, A182 Gr. F11 CL 1, A182 Gr. F11 CL 2, A182 Gr. F22, A182 Gr. F91

Характристика	Значение
Вес 1 шт (кг)	0,7
Вид фитинга	Полумуфта
Длина резьбы трубы (min), B (мм)	19
Длина резьбы фитинга (min), L2 (мм)	19,2
Материал	Черный
Наружный диаметр, D (мм)	76
Номинальное давление, Class	3000
Номинальный диаметр, DN	50
Номинальный размер, NPS (inch)	2"
Расстояние от края до края, W (мм)	43
Сортировка на сайте	170
Способ присоединения	THRD - резьбовое
Стандарт	ASME B16.11

Стальная - (half coupling) – фитинг с резьбовым соединением, номинальным диаметром - мм и наружным диаметром - мм применяется для изменения диаметра трубопровода.

Размеры муфты переходной - номинальный размер -, вес одной - - кг.

Регламентируется - стандартом ASME B16.11.

Нами поставляется стальная - из углеродистых сталей:

A105 , A350 Gr. LF2 CL 1 , A182 Gr. F5 , A182 Gr. F9 , A182 Gr. F11 CL 2 , A182 Gr. F22 , A182 Gr. F91.

Комплексные поставки

Сервисные услуги

Контроль качества

Персональный менеджер проекта

«Точно в срок» (Just In Time)

Полный пакет документов