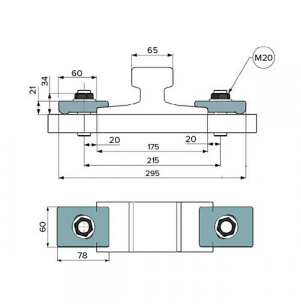

Прикручиваемая прижимная планка Beket 303

Beket

Характристика	Значение
Боковая регулировка (мм)	20
Вес 1 шт (кг)	0,510
Вид крепления	Прикручиваемая прижимная планка
Допустимая боковая нагрузка (кН)	75
Момент затяжки (Нм)	220
Серия	Beket 303
Сортировка на сайте	10

Стальная - - - подходит большинству рельсов всех мировых производителей, независимо от приводной системы. Изготавливается - - методом горячей деформации из стали марки St52-3. Крепления Beket 303 позволяют эффективно распределять боковую нагрузку до 75 KN, что положительно сказывается на сроке эксплуатации рельсовых систем.

Стальная - - имеет характеристики: допустимая боковая нагрузка - - Нм, момент затяжки - - Нм, боковая регулировка - - мм, вес стальной планки - - - кг.

Заказать стальную - - можно в нашей компании. Мы поставляем рельсовый крепеж компании Beket и гарантируем ее качество.

Комплексные поставки
Сервисные услуги
Контроль качества
Персональный менеджер проекта
«Точно в срок» (Just In Time)
Полный пакет документов