ЕВРОПЕЙСКАЯ МЕТАЛЛУРГИЧЕСКАЯ КОМПАНИЯ

emk24.ru
+7 499 112 33 41
m.24@emk.bz

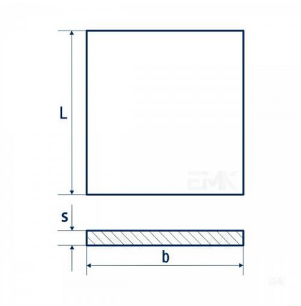

Лист 1,8х1250х2500мм EN 10025-5

S235J2W / 1.8961, S355J2W / 1.8965, S355J2WP / 1.8946, S355K2W / 1.8967, S235J0W / 1.8958, S355J0W / 1.8959, S355J0WP / 1.8945

Характристика	Значение
Вес 1 м2 (кг)	14,13
Вес 1 шт (кг)	44,156
Длина, l (мм)	2500
Сортировка на сайте	100
Способ изготовления	Горячекатаный
Стандарт	EN 10025-5
Толщина, s (мм)	1,8
Ширина, b (мм)	1250

Стальные листы – один из самых популярных и востребованных видов металлопроката, представляющий собой металлический профиль прямоугольного сечения без внутренних пустот. Стальные листы толщиной - мм характеризуются высокой прочностью и износостойкостью, что делает их пригодными для эксплуатации в агрессивных средах, включая кислоты и щелочи, а также на открытом воздухе и в морской воде. Основное применение листов – строительство, машиностроение, сельское хозяйство, производство режущего оборудования и инструмента и пр.

Размеры стального листа: ширина - - мм, вес одного листа - -кг, длина - - мм.

Регламентируется стальной лист горячекатаный стандартом EN 10025-5.

Нами поставляется стальные листы из сталей:

S235J0W / 1.8958, S235J2W / 1.8961, S235J2WP / 1.8946, S335J2WP / 1.8946, S355J0W / 1.8959, S355J0WP / 1.8945, S355J2W / 1.8965, S355J2WP / 1.8946, S355K2W / 1.8967.

Комплексные поставки

Сервисные услуги

Контроль качества

Персональный менеджер проекта

«Точно в срок» (Just In Time)

Полный пакет документов