ЕВРОПЕЙСКАЯ МЕТАЛЛУРГИЧЕСКАЯ КОМПАНИЯ

emk24.ru
+7 499 112 33 41
m.24@emk.bz

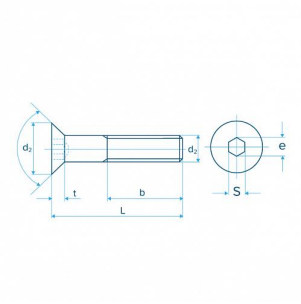

Винт с потайной головкой и внутренним шестигранником M3x8 DIN 7991

cl. 8.8, cl. 8.8, zinc plated, cl. 10.9, cl. 12.9, cl. 8.8, zinc flake, cl. 10.9, zinc flake, cl. 12.9, zinc flake

Характристика	Значение
Вес 1 шт (кг)	0,00047
Высота головки, k (мм)	1,7
Диаметр головки, dk (мм)	6
Диаметр описанной окружности, e (мм)	2,3
Длина резьбы, b (мм)	-
Длина, l (мм)	8
Материал	Черный
Номинальный размер, d	M3
Радиус, r (мм)	0,1
Размер под ключ, s (мм)	2
Сортировка на сайте	10
Стандарт	DIN 7991
Тип крепежа	Винт с потайной головкой и внутренним шестигранником
Шаг резьбы, p (мм)	0,5

Винт с потайной головкой и внутренним шестигранником (Hexagon socket countersunk head cap screws) -x- DIN 7991 – это высокопрочный стержневой метиз с метрической резьбой и конической головкой, позволяющей спрятать ее, полностью утопив в предварительно подготовленном углублении на поверхности прикрепляемой детали.

Конструкцией предусмотрено наличие в головке внутреннего шестигранника (под имбусовый ключ или шестигранную биту), который, в отличие от плоского и крестообразного паза, позволяет прилагать максимальные усилия при затяжке.

Винт изготавливается из углеродистой стали класса прочности 8.8, 10.9, 12.9. Для защиты от внешних негативных воздействий и коррозии подвергается гальваническому или дисперсионному цинкованию.

Крепежный винт с потайной головкой и шестигранным углублением используется вместе с гайкой соответствующего размера для соединения элементов конструкций, от которых требуется соответствие требованиям не только к надежности и безопасности, но также эстетичности.

Сферы применения винта: мебельное производство, строительство, машино- и автомобилестроение, приборостроение, производство бытовой техники и др.

Винт с потайной головкой DIN 7991 размера - имеет параметры: длина – - мм, диаметр головки – - мм, диаметр описанной окружности – - мм, высота головки – - мм, радиус – - мм, шаг резьбы – - мм. Вес метиза составляет - кг.

Комплексные поставки
Сервисные услуги
Контроль качества
Персональный менеджер проекта
«Точно в срок» (Just In Time)
Полный пакет документов