ЕВРОПЕЙСКАЯ МЕТАЛЛУРГИЧЕСКАЯ КОМПАНИЯ

emk24.ru
+7 499 112 33 41
m.24@emk.bz

Винт с внутренним шестигранником никелевый 5/16"-18UNC-2A x 1 3/4" ASME B18.3

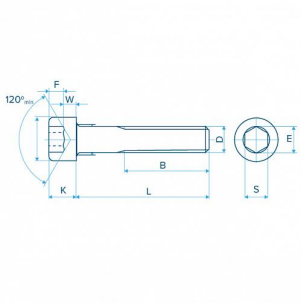

Alloy 200 / N02200 / Nickel 200, Alloy 201 / N02201 / Nickel 201, Alloy 400 / N04400 / Monel 400, Alloy 600 / N06600 / Inconel 600, Alloy 800 / N08800 / Incoloy 800, Alloy 800H / N08810 / Incoloy 800H, Alloy 800HT / N08811 / Incoloy 800HT, Alloy 825 / N08825 / Incoloy 825, Alloy 625 / N06625 / Inconel 625, Alloy C-22 / N06022 / Hastelloy C-22, Alloy C-276 / N10276 / Hastelloy C-276, Alloy G-30 / N06030 / Hastelloy G-30, Alloy 718 / N07718 / Inconel 718, Alloy 601 / N06601 / Inconel 601, Alloy K-500 / N05500 / Monel K-500, Alloy 925 / N09925 / Incoloy 925, Alloy B-2 / N10665 / Hastelloy B-2

Характристика	Значение
Вес 1 шт (кг)	0,021
Высота головки, h (inch)	0.306-0.312
Диаметр головки, dk (inch)	0.446-0.469
Диаметр стержня, d2 (inch)	0.3053-0.3125
Длина, l (inch)	1 3/4"
Длина, l (мм)	45
Класс точности резьбы	2A
Номинальный размер, d (inch)	5/16"
Радиус, r (inch)	0.01

Характристика	Значение
Размер шестигранного отверстия, j (inch)	1/4"
Сортировка на сайте	580
Стандарт	ASME B18.3
Тип крепежа	Винт с внутренним шестигранником
Тип резьбы	18UNC
Толщина основания головки, g (inch)	0.119
Углубление под ключ, t (мм)	0.151

Никелевый винт с внутренним шестигранником (Socket Head Cap Screws) -, -, - – это высокопрочный стержневой метиз для разборного соединения и фиксации элементов конструкций, деталей механизмов и оборудования.

Винт состоит из цилиндрической части с полной или неполной дюймовой резьбой класса точности - и цилиндрической головкой с глубоким шестигранным шлицем под Г-образный (имбусоввый) ключ или биту с торцевой головкой. Такая форма углубления обеспечивает удобство завинчивания и увеличивает момент затяжки.

Материал изготовления винта – никель и сплавы на его основе, рассчитанные на использование в условиях воздействия агресссивных сред и повышенных температур. Никелевые винты отличаются от стальных аналогов повышенной прочностью, твердостью, стойкостью к статическим и динамическим нагрузкам. Метизы не подвержены окислению, коррозии, коррозионному растрескиванию. Индивидуальные свойства изделий зависят от особенностей состава конкретного сплава.

Винты с внутренним шестигранником, выполненные из никелевых сплавов, востребованы при монтаже различных конструкций, трубопроводов, технологического оборудования, приборов и аппаратов в нефтехимической и химической промышленности, атомной энергетике, авиакосмической промышленности, перерабатывающей отрасли, судостроении, машино- и автомобилестроении.

Требования к изделиям содержатся в стандартной спецификации ASME B18.3.

Основные параметры винта размера -: длина – -, тип резьбы – -, диаметр стержня – -, диаметр головки – -, высота головки – -, радиус – -, размер шлица -. Вес метиза составляет - кг.

Мы поставляем винты с внутренним шестигранником из никелевых сплавов:

Alloy 200 / N02200 / Nickel 200, Alloy 201 / N02201 / Nickel 201, Alloy 400 / N04400 / Monel 400, Alloy K-500 / N05500 / Monel K-500, Alloy 600 / N06600 / Inconel 600, Alloy 601 / N06601 / Inconel 601, Alloy 625 / N06625 / Inconel 625, Alloy 718 / N07718 / Inconel 718, Alloy 800 / N08800 / Incoloy 800, Alloy 800H / N08810 / Incoloy 800H, Alloy 800HT / N08811 / Incoloy 800HT, Alloy 825 / N08825 / Incoloy 825, Alloy 925 / N09925 / Incoloy 925, Alloy C-22 / N06022 / Hastelloy C-22, Alloy C-276 / N10276 / Hastelloy C-276, Alloy B-2 / N10665 / Hastelloy B-2, Alloy G-30 / N06030 / Hastelloy G-30.

Комплексные поставки

Сервисные услуги

Контроль качества

Персональный менеджер проекта

«Точно в срок» (Just In Time)

Полный пакет документов