emk24.ru
+7 499 112 33 41
m.24@emk.bz

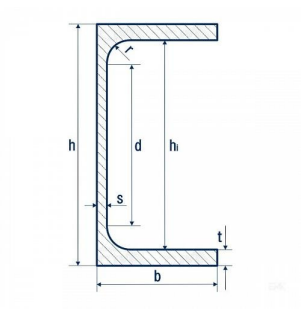

Швеллер сварной нержавеющий UAP 160x80x8

1.4301 / 304, 1.4307 / 304L, 1.4541 / 321, 1.4401 / 316, 1.4404 / 316L, 1.4571 / 316Ti

Характристика	Значение
Вес 1 м (кг)	19,5
Вид швеллера	UAP
Высота, h (мм)	160
Длина, l (м)	6
Площадь сечения, A (см2)	24,34
Радиус внутреннего закругления, r1 (мм)	2
Размер	160x80x8
Сортировка на сайте	150
Способ изготовления	Сварка лазером
Стандарт	DIN 1026-2 / EN 10279
Толщина полки, t (мм)	8
Толщина стенки, s (мм)	8
Ширина, b (мм)	80

Швеллер нержавеющий - - (channel uap) металлический профиль с П-образным сечением, состоящий из стенки (центральная часть) и двух балок с высотой - мм и шириной - мм применяется для изготовления металлоконструкций в строительстве, машиностроении, вагоностроении и т.д.

Размеры швеллера из нержавеющей стали - - толщина стенки - мм, толщина полки - мм, площадь сечения - мм, радиус внутреннего закругления - мм, вес одного метра швеллера - кг.

Регламентирует нержавеющий швеллер - - стандарт -.

У нас вы можете купить швеллер нержавеющий - - из коррозионностойких сталей:

- **По EN 10088-3:** 1.4301, 1.4307, 1.4401, 1.4404, 1.4571, 1.4541;
- **По ASTM A240:** AISI 304, AISI 304L, AISI 316, AISI 316L, AISI 316Ti, AISI 321.

Комплексные поставки
Сервисные услуги
Контроль качества
Персональный менеджер проекта
«Точно в срок» (Just In Time)
Полный пакет документов