emk24.ru
+7 499 112 33 41
m.24@emk.bz

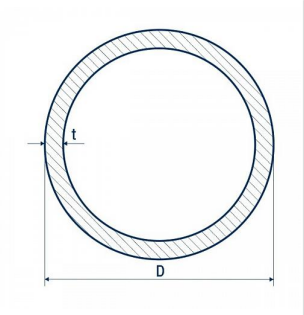

Труба бесшовная 3" SCH 40 (89,1x5,5) JIS G3458

STPA 12, STPA 20, STPA 22, STPA 23, STPA 24, STPA 25, STPA 26

Характристика	Значение
Вес 1 м (кг)	11,34
Длина, l (м)	По запросу
Наружный диаметр, OD (мм)	89,1
Номинальный диаметр, DN	80
Номинальный размер, NPS (inch)	3"
Сортировка на сайте	300
Способ изготовления	Бесшовная
Стандарт	JIS G3458
Толщина стенки, WT (schedule)	SCH 40
Толщина стенки, WT (мм)	5,5

Труба стальная - (steel pipe) – это полый профиль с круглым сечением, предназначенный для транспортировки жидких и газообразных сред.

Японский стандарт JIS G3458 регламентирует технические условия поставок круглых труб, предназначенных для эксплуатации при высоких температурах. По спецификации трубы - выполняются из легированных молибденовых или хром-молибденовых сталей.

Способ изготовления круглых труб JIS G 3458 – бесшовный. Бесшовные изделия имеют однородную структуру, более высокую прочность и герметичность, чем сварные. После производства трубы подвергаются термообработке для улучшения механических свойств.

Круглые бесшовные трубы - демонстрируют хорошие показатели предела прочности (382-418 МПа) и текучести (206 МПа).

Размеры трубы G3458 из легированной стали: номинальный диаметр -, наружный диаметр -мм, толщина стенки -мм, длина -, вес -кг.

Трубы - широко применяются в строительстве, машиностроении, нефтяной, газовой и химической промышленности.

В компании ЕМК для покупки представлены круглые трубы - по японскому стандарту JIS G 3458 из марок сталей:

STPA 12, STPA 20, STPA 22, STPA 23, STPA 24, STPA 25, STPA 26.

Комплексные поставки

Сервисные услуги

Контроль качества

Персональный менеджер проекта

«Точно в срок» (Just In Time)

Полный пакет документов