emk24.ru
+7 499 112 33 41
m.24@emk.bz

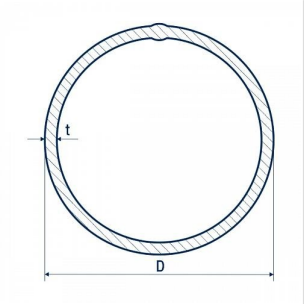

Труба сварная 54x1,8 EN 10217-2

P235GH / 1.0345, P265GH / 1.0425, 16Mo3 / 1.5415, P195GH / 1.0348

Характристика	Значение
Вес 1 м (кг)	2,317
Длина, l (м)	12,1
Наружный диаметр, OD (мм)	54
Сортировка на сайте	5 260
Способ изготовления	Сварная
Стандарт	EN 10217-2
Тип трубы	Для работы под давлением
Толщина стенки, WT (мм)	1,8

Стальные сварные трубы – изделия цилиндрической формы с круглым сечением, полые внутри. В зависимости от формы шва сварные круглые трубы делят на спиральные и прямошовные. Спиральный шов более прочен, за счет исключения возможности образования продольной трещины.

Круглая сварная труба наружным диаметром - мм применяется в трубопроводах общего назначения, например, отопление или водоснабжение. Также трубы сварные используются для прокладки гидравлических трубопроводов, систем отопления, в строительстве, архитектуре, судостроении и т.д. Стальная труба отличается повышенной устойчивостью к коррозии и окислению, поэтому оптимальна для эксплуатации на открытом воздухе при перепадах температур и в условиях повышенной влажности.

Размеры стальной круглой трубы: толщина стенки - - мм, длина - - м, вес круглой трубы - - кг.

Регламентируется стальная круглая труба стандартом EN 10217-2.

Нами поставляется стальная сварная труба из сталей:

16Mo3 / 1.5415, P195GH / 1.0348, P235GH / 1.0345, P265GH / 1.0425.

Комплексные поставки

Сервисные услуги

Контроль качества

Персональный менеджер проекта

«Точно в срок» (Just In Time)

Полный пакет документов