emk24.ru
+7 499 112 33 41
m.24@emk.bz

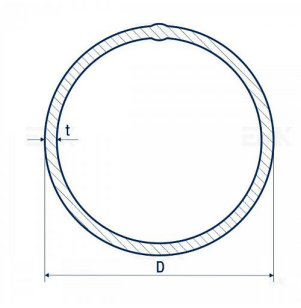

Труба электросварная 8" SCH STD/40S (219,08x8,18) ASTM A358

Gr. TP347H, Gr. TP304, Gr. TP304L, Gr. TP304H, Gr. TP316, Gr. TP316L, Gr. TP316H, Gr. TP321, Gr. TP321H, Gr. TP347

Характристика	Значение
Вес 1 м (кг)	42,55
Длина, l (м)	по запросу
Наружный диаметр, OD (мм)	219,08
Номинальный диаметр, DN	200
Номинальный размер, NPS (inch)	8"
Сортировка на сайте	890
Способ изготовления	Сварная
Стандарт	ASTM A358
Стандарт на размер	ASME B36.19M
Толщина стенки, WT (schedule)	SCH STD/40S
Толщина стенки, WT (мм)	8,18

Трубы круглые электросварные производятся из хромоникелевых жаропрочных сталей. Предназначены трубы по стандарту ASTM A358 для применения при высоких температурах и в агрессивной среде.

Нержавеющие электросварные трубы делятся на два типа: прямошовные и спиралешовные. Их отличает форма шва и уровень герметичности, который у спиралешовных труб выше. При формировании труб используется метод сварки в один и в два шва. Производится сварка с присадочным материалом и без него.

Трубы из нержавеющих хромоникелевых сплавов характеризуются повышенной прочностью, хорошей пластичностью, износостойкостью. Они защищены от окислительных процессов и устойчивы к межкристаллитной

коррозии. К тому же нержавеющие трубы ASTM A358 не боятся низких температур, обладают высокими санитарно-гигиеническими и аэродинамическими свойствами.

Нержавеющие трубы A358 устойчивы к ударам, трещинам, вмятинам и другим типам деформации. Из труб возможно создать надежную, герметичную трубопроводную систему.

В большинстве случаев трубы из нержавеющих аустенитных сплавов применяются для решения общих инженерных задач. Используются трубы в металлургии, энергетике, машиностроении, жилищно-коммунальном хозяйстве, пищевой промышленности, медицине, фармацевтике.

Также круглые сварные трубы применяются в распределительных системах, для сцепления агрегатов и приборов с трубопроводом.

Типоразмеры труб нержавеющих регулирует стандарт -. Классифицируются трубы astm по: номинальному размеру (-), номинальному диаметру (-), наружному диаметру (-мм), толщине станки (-мм), весу (-кг/м) и длине, которая указывается -.

В компании EMK вы можете купить нержавеющие трубы ASTM A358 из сталей:

Gr. TP304, Gr. TP304L, Gr. TP304H, Gr. TP316, Gr. TP316L, Gr. TP316H, Gr. TP321, Gr. TP321H, Gr. TP347, Gr. TP347H.

Комплексные поставки
Сервисные услуги
Контроль качества
Персональный менеджер проекта
«Точно в срок» (Just In Time)
Полный пакет документов