emk24.ru
+7 499 112 33 41
m.24@emk.bz

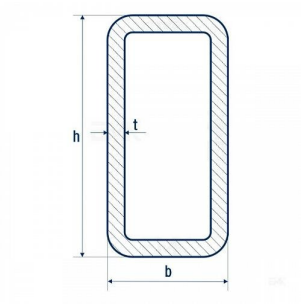

Труба прямоугольная матовая 20x15x1,2 EN 10219

1.4301 / 304, 1.4307 / 304L, 1.4541 / 321, 1.4401 / 316, 1.4404 / 316L, 1.4571 / 316Ti, 1.4372 / 201, 1.4016 / 430, X2CrNi12 / 1.4003

Характристика	Значение
Вес 1 м (кг)	0,602
Высота, h (мм)	15
Длина, l (м)	6
Поверхность	Матовая
Сортировка на сайте	80
Способ изготовления	Сварная
Стандарт	EN 10219
Тип трубы	Прямоугольная
Толщина стенки, WT (мм)	1,2
Ширина, b (мм)	20

Труба из нержавеющей стали - - это разновидность профильной нержавеющей трубы. Прямоугольные трубы из нержавеющей стали применяют в металлоконструкциях и в качестве опорных элементов. Способ изготовления трубы - -.

Размеры прямоугольной нержавеющей трубы – высота - мм, длина - м, толщина стенки - мм, ширина - мм. Вес одного метра трубы прямоугольной из нержавеющей стали - кг. Тип поверхности трубы - -.

Труба прямоугольная нержавеющая регламентируется европейским стандартом -.

Мы поставляем трубы прямоугольные из нержавейки из следующих коррозионностойких марок сталей:

- **По EN 10088-3:** 1.4301, 1.4307, 1.4401, 1.4404, 1.4571, 1.4541, 1.4016, 1.4372.

- **ASTM A240:** AISI 304, AISI 304L, AISI 316, AISI 316L, AISI 316Ti, AISI 321, AISI 430, AISI 201.

Комплексные поставки
Сервисные услуги
Контроль качества
Персональный менеджер проекта
«Точно в срок» (Just In Time)
Полный пакет документов