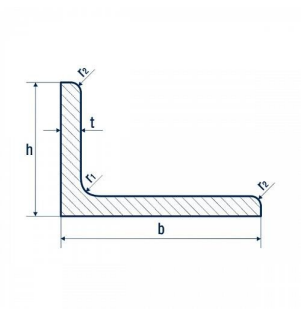

Уголок сварной нержавеющий 70x50x7 EN 10056

1.4301 / 304, 1.4307 / 304L, 1.4401 / 316, 1.4404 / 316L, 1.4571 / 316Ti, 1.4016 / 430

Характристика	Значение
Вес 1 м (кг)	6,4
Вид уголка	Неравнополочный
Высота, h (мм)	70
Длина, l (м)	6
Площадь сечения, A (см2)	8
Радиус внутреннего закругления, r1 (мм)	2
Сортировка на сайте	80
Способ изготовления	Сварка лазером
Стандарт	EN 10056
Толщина полки, t (мм)	7
Ширина, b (мм)	50

Уголок нержавеющий #NAME# - - - это гнутый профиль Г-образной формы с неравными полками, которые расположены под углом 90° или меньшим уклоном с высотой - мм, шириной - мм и толщиной полки - м.

Уголок нержавеющий #NAME# - имеет следующие размеры - длина - мм, площадь сечения - см^2, радиус внутреннего закругления - мм, вес одного метра равнополочного холоднотянутого уголка из нержавеющей стали - кг.

Регламентирует уголок нержавеющий неравнополочный стандарт -.

У нас вы можете купить уголок из нержавеющей стали неравнополочный из нержавеющей стали марок:

- **По EN 10088-5:** 1.4301, 1.14307, 1.4401, 1.4404, 1.4571, 1.4541;
- **По ASTM A240:** AISI 304, AISI 304L, AISI 316, AISI 316L, AISI 316Ti, AISI 321.

Комплексные поставки

Сервисные услуги

Контроль качества

Персональный менеджер проекта

«Точно в срок» (Just In Time)

Полный пакет документов